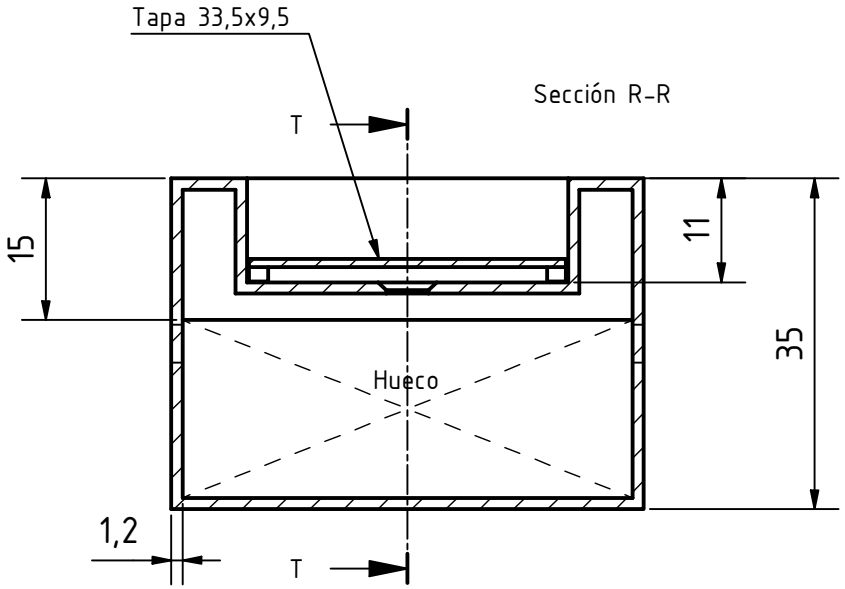

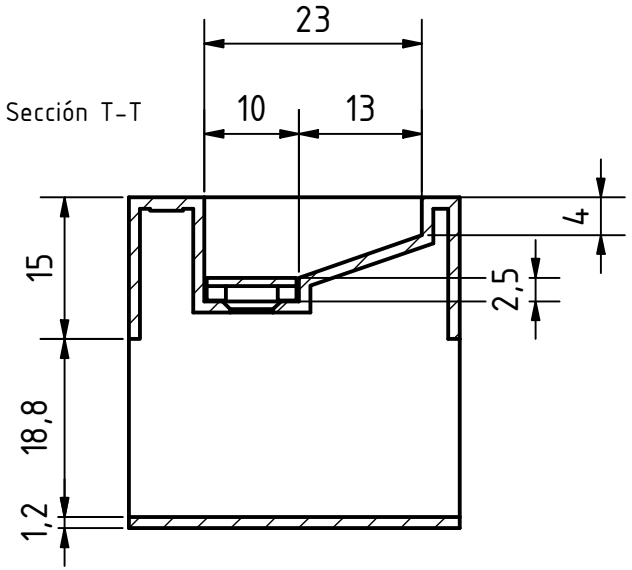

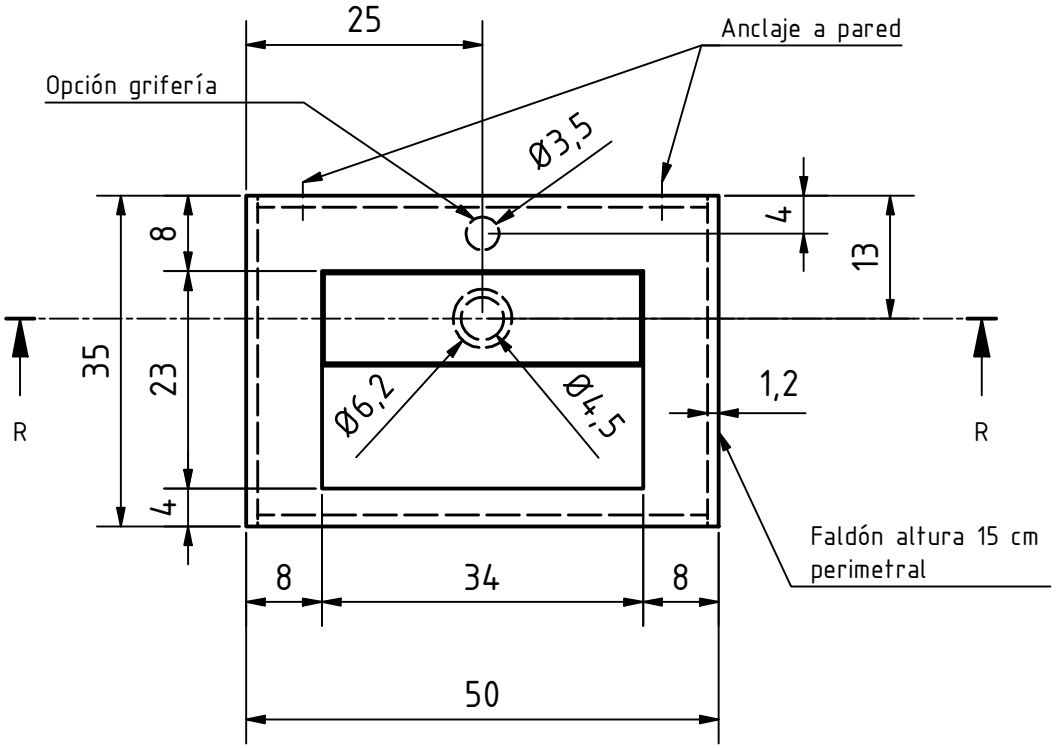

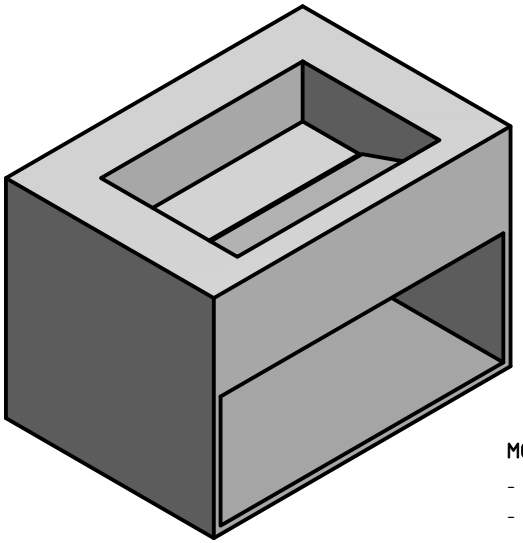

MODO SUJECIÓN A PARED:

- Taco de expansion 8x40 mm.
- Tornillo tirafondo 6x60 mm.
- Arandela 8x24x2 mm.

zenon

Ctra. Vila-real-Onda, Km. 1
12540 Vila-real, Castellón
(Spain)

Teléfono: +34 964 63 81 28
Fax: +34 964 62 61 01

info@zenonsolidsurface.com

Anotaciones:

Acabado:
SOFT

Color:
GLACIAR WHITE

Fecha revisión

25/03/2023

Producto

Lavabo
ARIEL MIDDEL

Material

SOLID

cms

Dibujado por equipo técnico Zenon